**FEIRA MEDIEVAL DE VIANA DO CASTELO**

**16, 17 e 18 de Junho 2017**

## 1. ENTIDADE PARTICIPANTE: _____

**1.1** – Pessoa Responsável:_____

**Morada** – Rua:_____

Nº Porta_____ Lote_____ Bloco_____

Código Postal_____-_____ Localidade_____

**1.2 – N.º Contribuinte:**_____

**Contacto**: Telemóvel_____

Email_____

## 2. ACTIVIDADE PROPOSTA

– Venda de_____

**Enviar fotografia dos produtos que pretende vender** (excepto produtos alimentares)

**2.1 – N.º de pessoas** envolvidas no total: _____

## 3. POSSUI TENDA PRÓPRIA?

Sim ☐ Não ☐

**3.1** Se respondeu **sim** indique as medidas _____ x ____m – **Obrigatório o envio de fotografia para apreciação**

**3.2 – NECESSIDADES:**

TENDAS ☐ ⇨ Indique qual_____ (*)

TOMADAS ☐

**[No caso de alimentação e/ou bebidas, indique os electrodomésticos que pretende utilizar]** _____

(*) **As tendas serão atribuídas mediante stock existente.**

## 4. PREÇÁRIO: VER PONTO 7 DO REGULAMENTO EM ANEXO.

**Nota: *Preenchimento obrigatório de todos os espaços***

---

*Para os devidos efeitos* _____ *declara que se compromete a explorar o espaço que lhe venha a ser atribuído na* ***Feira Medieval de Viana do Castelo****, com respeito por* ***todas as regras*** **constantes** ***do regulamento****.*

Data ___/___/ 2017 Assinatura: _____

# TENDAS
## FEIRA MEDIEVAL

1

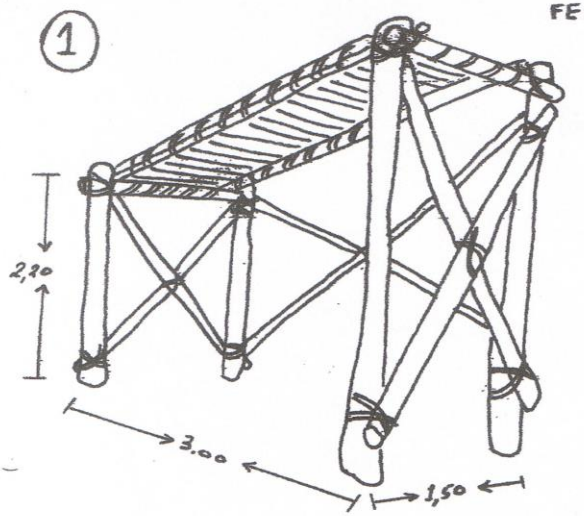


2

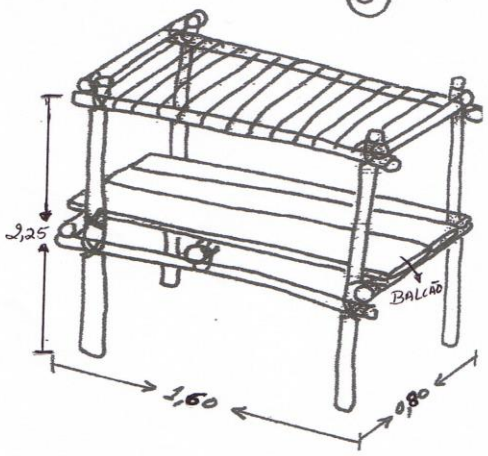


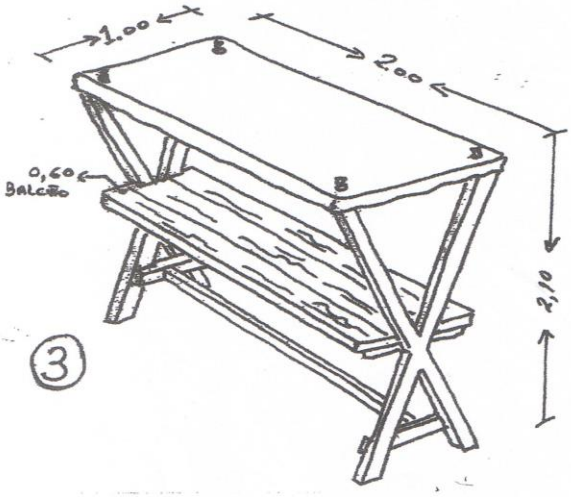


3

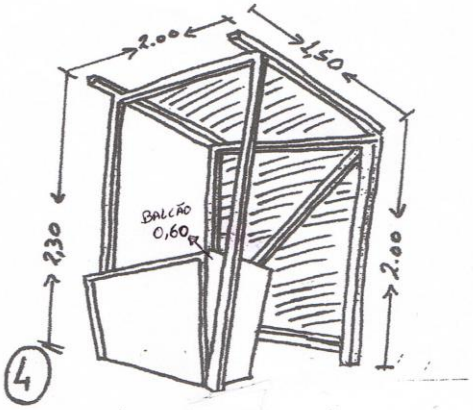


4